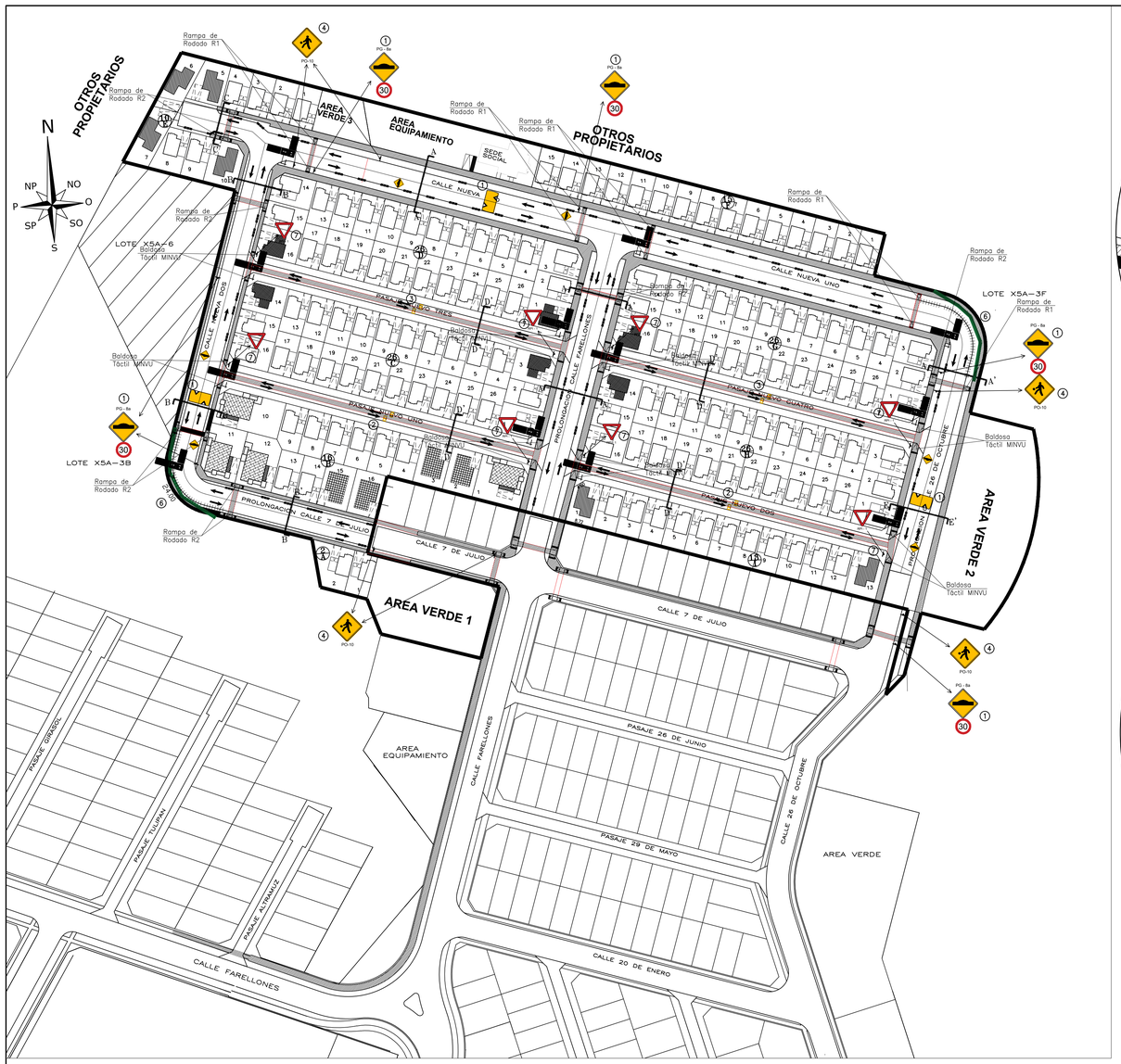

PLANO DE MITIGACIÓN
ESC. 1/750

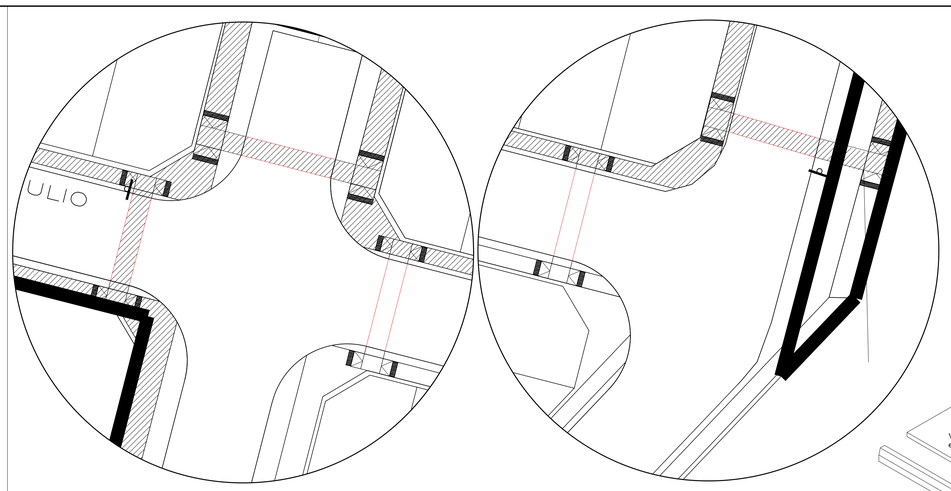

Calles 7 de Julio / Farellones
Esc: 1:200

Calles 7 de Julio/ 26 de Octubre
Esc: 1:200

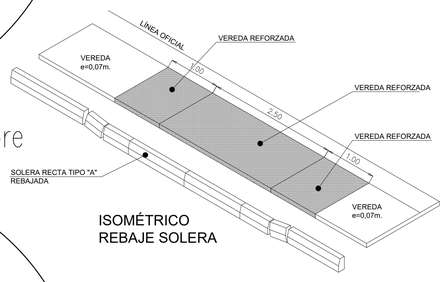

ISOMÉTRICO
REBAJE SOLERA

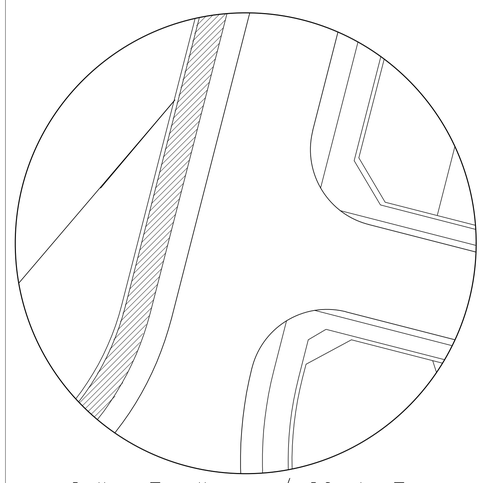

Calles Farellones / 20 de Enero
Esc: 1:200

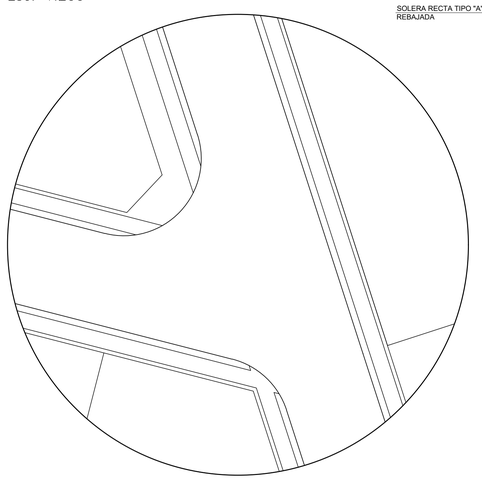

Calles 20 de Enero / 26 de Octubre
Esc: 1:200

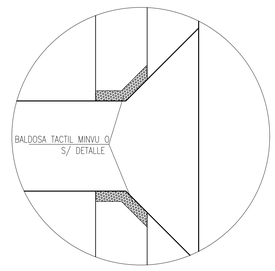

DETALLE ENCUENTRO
VEREDA PEATONAL CON PASAJES
Esc: 1:100

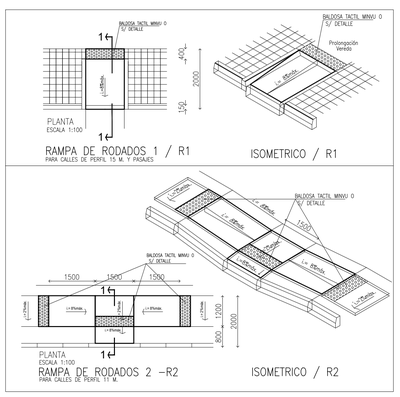

DETALLES DE RAMPA
Esc: 1:100

SIMBOLOGIA

- Señal Ética
- Señal Nombre de Calle
- Poste de Luz
- Cámara de Vigilancia
- Sumidero
- Vereda Existente Buen Estado
- Ruta Accesible
- Retiro de Vereda
- Rotura y Reposición de Pavimentos
- Rampa de Rodado R1
- Rampa de Rodado R2
- Baldosa Táctil MINVU
- Defensa Caminera
- Defensa Caminera a Reubicar/Reubicada
- Recorrido Transporte Público Linea 9A-9C
- Camaras de Inspeccion
- Grifo
- Sentido del Tránsito
- Demarcación Vial
- Notas
- Rebaje de Solera
- Valla Peatonal
- Paradero Existente

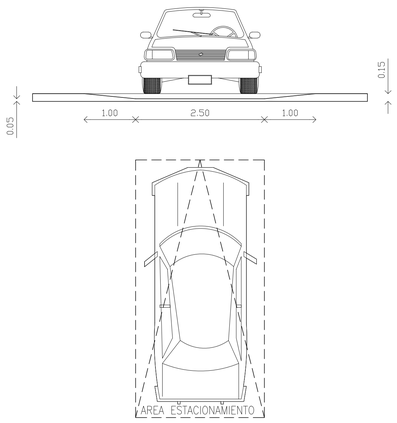

ESTACIONAMIENTO VIVIENDA
Esc: 1:50

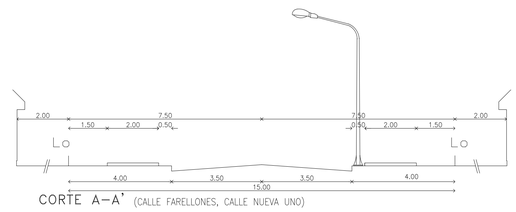

CORTE A-A' (CALLE FARELLONES, CALLE NUEVA UNO)

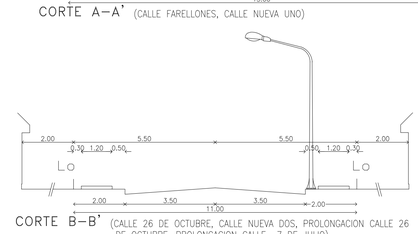

CORTE B-B' (CALLE 26 DE OCTUBRE, CALLE NUEVA DOS, PROLONGACION CALLE 26 DE OCTUBRE, PROLONGACION CALLE 7 DE JULIO)

PERFIL TRANSVERSAL TIPO
Esc: 1:100

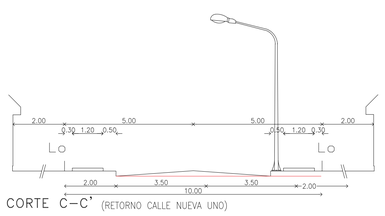

CORTE C-C' (RETORNO CALLE NUEVA UNO)

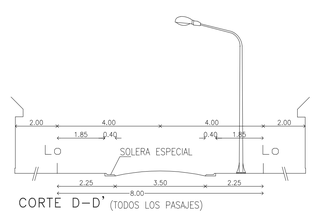

CORTE D-D' (TODOS LOS PASAJES)

PERFILES TRANSVERSALES INTERIORES TIPO
Esc: 1:100

MEDIDAS DE MITIGACIÓN

1. Se proyecta colocación de Lomos de Toro (Reductores de Velocidad) en Calle Nueva Uno, Calle Nueva Dos y Prolongacion Calle 26 de Octubre, sector área verdes, con sus respectivas señaléticas verticales, demarcación en pavimento y letrero "Zona 30 velocidad máx" RR-1a.
2. Se proyecta colocación de Lomillos (Reductores de Velocidad) en Pasaje nuevo 1, Pasaje nuevo 2.
3. Se proyecta colocación de Lomillos (Reductores de Velocidad) Pasaje nuevo 3 y Pasaje nuevo 4.
4. Se proyecta colocación de letreros "Niños Jugando" PO-10 en Prolongacion Calle 7 de Julio, Prolongacion Calle 26 de Octubre y en Calle Nueva Uno, sector área verde, de 80 cm.
5. Se proyecta la colocación de señalización de nombre calles y pasajes en el interior del loteo Altos del Portal, con su respectivo sentido del tránsito.
6. Se proyecta colocacion de 2 defensas camineras de longitud 35 mtrs cada una en curvas de los cruces de calles Prolongacion Calle 7 con Calle Nueva 2 y Calle Nueva uno con Prolongacion Calle 26 de Octubre.
7. Se proyecta colocación letrero "Ceda el Paso" RPI-1 en Pasaje nuevo 1, Pasaje nuevo 2, Pasaje nuevo 3, Pasaje nuevo 4.

NOTAS

La señalización y demarcación propuesta para el proyecto, deberá ajustarse a lo dispuesto en los Manuales de Señalización de Tránsito del Ministerio de Transportes yTelecomunicaciones, en particular se indica

a) Toda la señalización vertical a instalar deberá ser en tela grado Ingeniería, con lámina antigrafitis certificada para señalización vial.
b) Los postes serán cuadrado 50 x 50 x 2mm.
c) Al momento de la ejecución de los trabajos, el mandante deberá cumplir con lo dispuesto en el MST-C5 "SEÑALIZACIÓN TRANSITORIA Y MEDIDAS DE SEGURIDAD PARA TRABAJOS".

CMPM
INGENIERO CIVIL

CLAUDIO M. PEZO MUÑOZ
INGENIERO CIVIL
Centenario 01322
Temuco
claudio.pezo.m@outlook.com
Cel.: 974896480

PROYECTO:
LOTEO VIVIENDAS SOCIALES
COMITE DE VIVIENDAS
ALTOS DEL PORTAL

CONTENIDO:
SITUACION MITIGACIÓN

CLAVE N°
IMIV
2 DE 2

PROYECTISTA:
CLAUDIO PEZO MUÑOZ
INGENIERO CIVIL

Firma Aprobación
Seremi de Transportes de la IX Región

UBICACIÓN:	ESCALA:	FECHA:	ELABORADO:
TEMUCO	1/750; 1/200; 1/100; 1/50	JULIO 2024	D.V.R